## ■分解寸法・重量表

| | 名称 ＼ 機種 | | CSH36 縦(mm) | 横(mm) | 高(mm) | 重量(kg) | 個数 |
|---|---|---|---|---|---|---|---|
| 1 | アウタブーム | | 1,500 | 1,100 | 800 | 250 | 1 |
| 2 | インサートブーム | 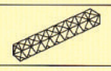 | 6,100 | 900 | 900 | 170 | 4 |
| 3 | インナブーム | | 1,700 | 900 | 900 | 170 | 1 |
| 4 | "A"フレーム | | 2,800 | 1,100 | 3,000 | 1,400 | 1 |
| 5 | 旋回フレーム | | 1,600 | 1,400 | 2,200 | 1,500 | 1 |
| 6 | シリンダ | | 2,400 | 300 | 300 | 350 | 1 |
| 7 | カウンターウエイト台 | | 2,600 | 1,400 | 1,100 | 1,150 | 1 |
| 8 | カウンターウエイト | | 950 | 300 | 850 | 960 | 5 |
| 9 | 基　部 | | 1,600 | 1,600 | 950 | 1,500 | 1 |
| 10 | アウトリガビーム | | 3,500 | 500 | 800 | 600 | 4 |
| 11 | ジャッキ | | 1,700 | 500 | 500 | 300 | 4 |
| 12 | ステップ（外側） | | 3,200 | 1,000 | 150 | 100 | 4 |
| 13 | パワーユニット | | 2,000 | 900 | 1,000 | 1,000 | 1 |
| 14 | 運転席 | | 2,100 | 850 | 900 | 450 | 1 |
| 15 | ステップ（内側） | | — | — | — | — | — |

本仕様は予告なく変更することがあります。


販売元

株式会社　美　貴　本

本　社　〒550 大阪市西区京町堀3丁目9番8号
TEL (06) 443-2001　FAX (06) 447-1000
東京営業所　〒110 東京都台東区上野5丁目16番8号
TEL (03)3837-2001　FAX (03)3837-2002
名古屋営業所　〒461 名古屋市東区葵2-11-22
TEL (052)932-7377　FAX (052)932-7355
北陸営業所　〒920 金沢市尾張町1丁目9番3号
TEL (0762)21-1607　FAX (0762)22-7214

製造元

IHI 石川島建機株式会社

本社・工場　横浜市金沢区昭和町3174 〒236
電話 (045)771-1351
東京本部　東京都中央区八重洲2-9-7(石興ビル)〒104
電話 (03)3277-3961


IHI

# スーパークレーン

# CSH36

株式会社　美　貴　本　　石川島建機株式会社

# ピン組付けだから，組立・分解・運搬もラクラク。

スーパークレーンは、クローラクレーン、ホイールクレーンなど建設機械の豊富な製造経験を持つIHIが、先進技術と独自のノウハウにより山岳地帯での使用を考え、設計・開発した鉄塔建設用補助クレーンです。

## ■ 油圧式無段変速

ジブの起伏、巻上・巻下、旋回すべて油圧駆動で、直動レバー操作方式を採用。操作レバーの倒し角度に応じ、無段速度制御で、作業状況に合った速度の調整ができ、安全性、操作性は抜群です。

## ■ 無制限旋回360°

旋回は無制限360°で、作業能率も大幅にアップ。さらに、手動操作の湿式多板ブレーキを装備。

## ■ 安全なジブ起伏装置

ジブの起伏は油圧シリンダ式を採用、ジブの巻過ぎの心配はありません。操作レバーの中立位置で、カウンタバランス弁が作動して負荷を確実に保持します。

## ■ オールスピードガバナー付エンジン駆動

エンジン駆動、油圧方式で外部からの電源は使用しません。オールスピードガバナー付4サイクル、水冷式ディーゼルエンジン採用で、負荷が変動しても安定した回転が保て、操作し易く、安全な作業ができます。エンジンの防振・防音対策も十分考慮してあります。

## ■ 万全な安全装置

### 傾斜警報装置

機械の傾きを検知して、警報を鳴らします。

### 自己診断回路

- 荷重センサ、角度センサ回路の接続など異常があるとランプで表示されます。
- 過負荷防止装置の電源を入れないと、機械が作動しません。過負荷防止装置の解除スイッチは、安全管理上鍵付きスイッチになっております。

### その他の安全装置

- 電気メータ式実作業半径及び実荷重計
- 過負荷防止装置(90%警報・100%自動停止型)
- フック巻過防止装置(警報・自動停止型)
- テレスコピックジブリミット・ストップ
- フックワイヤ外れ止め
- 油圧リリーフ弁
- カウンタバランス弁
- 油圧逆止弁

## ■ クレーン免許なしでOK

特別教育(クレーン等安全規則第11条)だけで運転ができます。

CSH36は、クレーン設置報告書(クレーン等安全規則第11条)の提出だけですが、CSH60はクレーン設置届を労働基準監督署に提出し、落成検査を受けて使用します。

## ■ 組立・分解・輸送・運転・保守が容易で安全

各分解部品はヘリコプタや索道で運搬できます。また、各部の組付けはピン方式で、組立・分解が容易に短時間に行えます。

ジブの起伏に油圧シリンダを採用、ワイヤロープの仕込みはフック巻上げだけで、組立・分解が容易に行えます。

安全なジブ起状

エンジン駆動

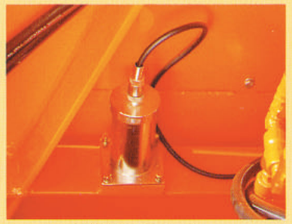

傾斜警報センサー

運転席(実作業中継・実荷重表示計)

# CSH36

■外形寸法・定格荷重表

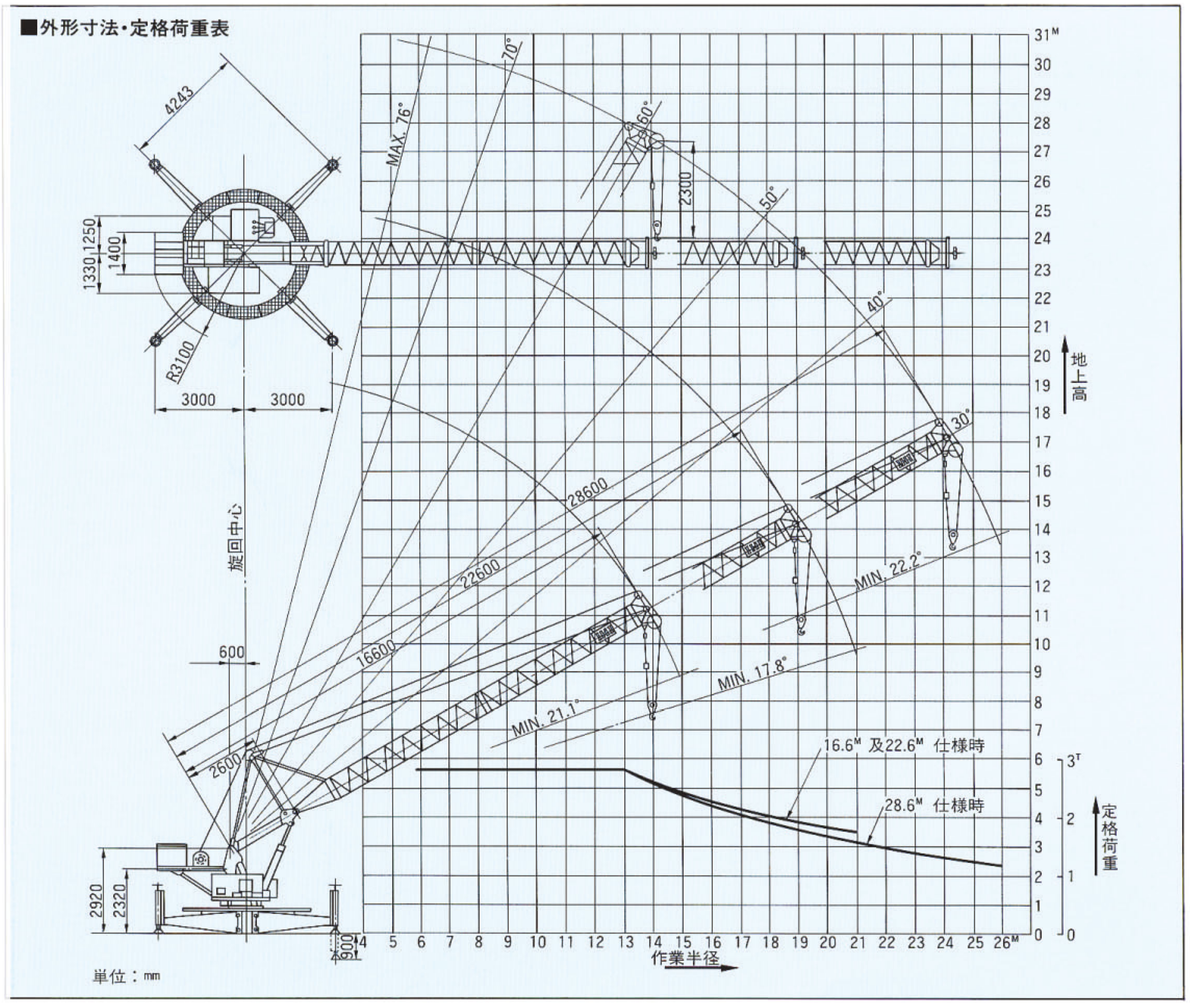


■仕　様

| | | |
|---|---|---|
| 最大クレーン能力 | | 2.8t × 13m |
| 作業範囲 | | 4.0m ～ 26.0m |
| ジブ長さ | | 16.6m ～ 28.6m |
| 総揚程 | | 50m |
| 機械総重量 | | 16.55ton (28.6m ジブ時) |
| 作業速度 | フック巻上・巻下 | 0 ～ 24m/ min |
| | ジブ起伏 | 43sec (最少～最大半径) |
| | 旋　回 | 0 ～ 0.88rpm |
| エンジン | | 4サイクル水冷式ディーゼルエンジン 38 PS/2000rpm |
| 駆動方式 | フック巻上・巻下 | 油圧モータ式 |
| | ジブ起伏 | 油圧シリンダ式 |
| | 旋　回 | 油圧モータ式 |
| | アウトリガジャッキ | 手動式 |

■定格荷重表　(単位：t)

| 作業半径(m) ＼ ジブ長さ(m) | 16.6 | 22.6 | 28.6 |
|---|---|---|---|
| 4.0 | 2.80 | | |
| 5.4 | 2.80 | 2.80 | |
| 6.9 | 2.80 | 2.80 | 2.80 |
| 9.0 | 2.80 | 2.80 | 2.80 |
| 10.0 | 2.80 | 2.80 | 2.80 |
| 11.0 | 2.80 | 2.80 | 2.80 |
| 12.0 | 2.80 | 2.80 | 2.80 |
| 13.0 | 2.80 | 2.80 | 2.80 |
| 14.0 | 2.60 | 2.60 | 2.60 |
| 15.0 | 2.40 | 2.40 | 2.40 |
| 16.0 | | 2.25 | 2.20 |
| 17.0 | | 2.10 | 2.05 |
| 18.0 | | 2.00 | 1.90 |
| 19.0 | | 1.90 | 1.80 |
| 20.0 | | 1.80 | 1.65 |
| 21.0 | | 1.70 | 1.55 |
| 22.0 | | | 1.45 |
| 23.0 | | | 1.35 |
| 24.0 | | | 1.30 |
| 25.0 | | | 1.20 |
| 26.0 | | | 1.10 |